Погружной датчик NiCr-Ni с круглым разъёмом T 820-6

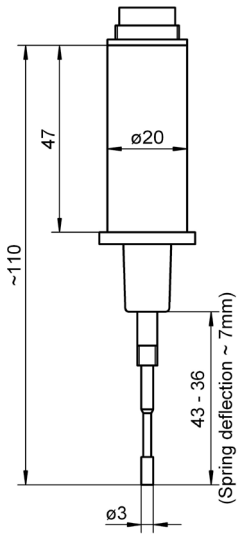

Область применения:

Подпружиненный измерительный наконечник, для поверхностных и погружных измерений.

Принадлежности:

Соединительный кабель ALMEMO®, длина 2 м
Артикул ZA9020BK2

Технические данные

Измерит. элемент	NiCr-Ni, класс 2*
Измер. наконечник	Рабочий диапазон -40 ... +400 °C серебряная заклепка, ровный, без электроизоляции
T_{90} *	3 с
Глубина погружения	60 мм (см. рис.)
Крепление	Пластик, Ø 20 мм, до +120 °C
Подсоединение	Круглый разъём

Варианты исполнения	Артикул
Погружной датчик NiCr-Ni с круглым разъёмом	**FT98206**

Ввинчиваемый датчик NiCr-Ni с терминальной головкой FT 0477

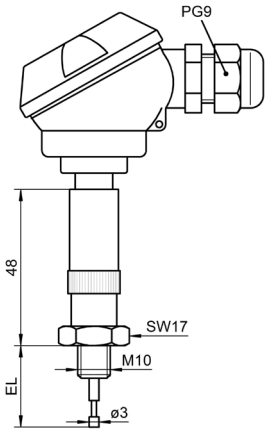

Element isolated,
Spring-loaded sensor,
Spring travel 10 mm

Область применения:

Подпружиненный измерительный наконечник, для поверхностых и погружных измерений

Options:

3 м ПВХ кабель, концы свободны:
Артикул OT9020K02L0030

ALMEMO® коннектор для термопар NiCr-Ni:
Артикул OT9020AS

Технические данные

Измерит. элемент:	NiCr-Ni класс 2*
Измер.наконечн.:	Рабочий диапазон -40 to +400°C серебряная заклепка, ровный, подпружиненный, без электроизоляции
Резьба:	M10
Глубина погружения:	25 мм (см. рис.)
Головка:	зажимное соединение

Варианты исполнения	Артикул
Ввинчиваемый датчик NiCr-Ni с терминальной головкой	**FT0477**

* Общие технические данные см. стр. 07.03

Заводской или DAkkS сертификат калибровки KT90xx, температура, для датчиков или измерительной цепи (датчик + устройство) - (см. гл. "Сертификаты калибровки")
DAkkS калибровка соответствует всем тестовым регламентам, изложенным в DIN EN ISO/IEC 17025.

10/2016 • Мы оставляем за собой право вносить технические изменения.
ООО «Вектор-Инжиниринг» - Официальный дистрибьютор Ahlborn Almemo® в РФ и странах СНГ.
198303, г. Санкт-Петербург, а/я 27. Тел.: +7 (812) 327-23-20, 340-00-38. www.vec-ing.ru.

Ввинчиваемый датчик Pt100 с терминальной головкой FP 0463

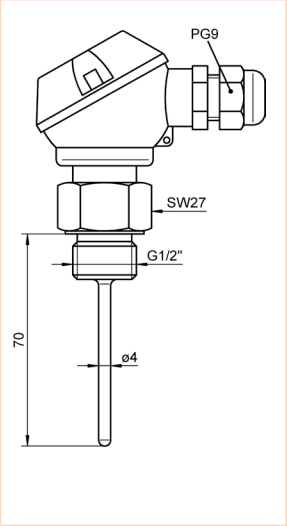

Область применения:

Для погружных измерений, герметичный, макс. рабочее давление до 15 бар.

Опции:

3 м ПВХ кабель, концы свобоны
Артикул OT9030K02L0030
ALMEMO® коннектор для датчиков Pt100
Артикул OT9030AS

Технические данные

Измерит. элемент:	Pt100 , класс B*
Измерительная трубка:	нержавеющая сталь
Рабочий диапазон:	-40...+350°C
Резьба	1/2”,с медным уплотнительным кольцом, герметичность до 15 бар
Глубина погружения	70 мм (см. рис.)
Головка	зажимное соединение

Варианты исполнения	Артикул
Погружной датчик с соединительной головкой	**FP0463**

Ввинчиваемый кабельный датчик NiCr-Ni, Pt100, NTC, с кабелем Fx 0710 L27M10

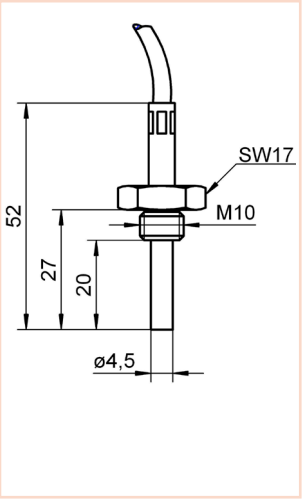

Область применения:

Для погружных измерений температуры

Опции:

Коннектор ALMEMO® с установкой датчиков Pt100:
Артикул OT9030AS

Технические данные FP0710L27M10

Измерит. элемент:	Pt100 , класс B*
Материал датчика:	нержавеющая сталь
Рабочий диапазон:	-40 to +200 °C
Резьба:	M10
Глубина погружения:	27 мм (см. рис.)
Кабель:	3 м, FEP / силикон, концы свободны

Варианты исполнения	Артикул
Ввинчиваемый кабельный датчик Pt100 концы свободны	**FP0710L27M10**
Опция: Длина кабеля 5 м	**OPK01L0050**

Технические данные FT0710L27M10

Измерит. элемент:	NiCr-Ni класс 2*
Материал датчика:	нержавеющая сталь
Рабочий диапазон:	-100 to +400 °C
Резьба:	M10
Глубина погружения:	27 мм (см. рис.)
Кабель:	3 м, Термопроводка/стекловолокно/ VA экранирование/концы свободны

Опции:

Коннектор ALMEMO® с установкой датчиков NiCr-Ni:
Артикул OT9020AS

Варианты исполнения	Артикул
Ввинчиваемый кабельный датчик NiCr-Ni class 2* температуры концы свободны	**FT0710L27M10**
Опция: Длина кабеля 5 м	**OTK06L0050**

* Общие технические данные см. стр. 07.03

Заводской или DAkkS сертификат калибровки KT90xx, температура, для датчиков или измерительной цепи (датчик + устройство) - (см. гл. "Сертификаты калибровки")
DAkkS калибровка соответствует всем тестовым регламентам, изложенным в DIN EN ISO/IEC 17025.

10/2016 • Мы оставляем за собой право вносить технические изменения.
ООО «Вектор-Инжиниринг» - Официальный дистрибьютор Ahlborn Almemo® в РФ и странах СНГ.
198303, г. Санкт-Петербург, а/я 27. Тел.: +7 (812) 327-23-20, 340-00-38. www.vec-ing.ru.

Погружной датчик PtRh-Pt (S) с терминальной головкой FT 0425

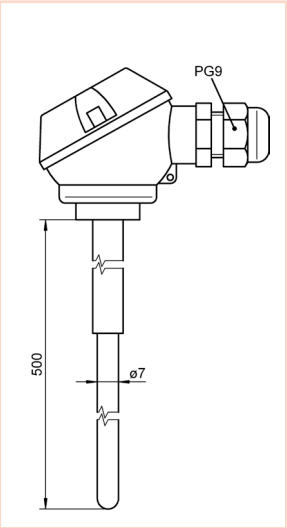

Область применения:

Для погружных измерений температуры с верхним пределом диапазона +1400 или +1600 °C.

Дополнительные принадлежности:

Керамическая защитная трубка для T04251
Артикул ZB9425SR1

Керамическая защитная трубка для FT04252
Артикул ZB9425SR2

Опции:

Коннектор ALMEMO® с установкой
Артикул OT9020AS

Технические данные

Измерит. элемент:	Термопара PtRh-Pt (S) класс 1*
Измер. наконечник	Керамическая трубка см. варианты исполнения
Рабочий диапазон	см. варианты исполнения
Глубина погружения	500 мм
Защитная трубка	Керамическая, сменная, 7 x 1 мм
Кабель	компенсац. кабель, 2 м, силиконовая изоляция, концы свободны

Варианты исполнения	**Артикул**
Погружной датчик PtRh-Pt (S) с терминальной головкой и компенсационный кабель, концы свободны)	
T_{max} = 1400°C, элемент-Ø = 0.35 мм, керамика 610	**FT04251**
T_{max} = 1600°C, элемент-Ø = 0.5 мм, керамика 710	**FT04252**

10/2016 • Мы оставляем за собой право вносить технические изменения.
ООО «Вектор-Инжиниринг» - Официальный дистрибьютор Ahlborn Almemo® в РФ и странах СНГ.
198303, г. Санкт-Петербург, а/я 27. Тел.: +7 (812) 327-23-20, 340-00-38. www.vec-ing.ru.

* Общие технические данные см. стр. 07.03

Заводской или DAkkS сертификат калибровки KT90xx, температура, для датчиков или измерительной цепи (датчик + устройство) - (см. гл. "Сертификаты калибровки")
DAkkS калибровка соответствует всем тестовым регламентам, изложенным в DIN EN ISO/IEC 17025.