Датчик давления FDA 602 L

- Компактные датчики давления для промышленного применения в жидких и газообразных средах.
- Пьезорезистивная измерительная ячейка находится в герметично запаянной камере, в среде, заполненной синтетическим маслом.
- Прочная механическая конструкция обеспечивает надежную защиту измерительной ячейки от вредного воздействия среды измерения, а также от скачков давления и вибраций.
- Калибровка по одному из 3-х типов давления:
  Относительное давление: давление относительно давления окружающей среды.
  Абсолютное давление: давление относительно вакуума (0 бар).
  Избыточное давление: давление относительно атм. давления при производстве (прибл. 1 бар).

Технические данные:

Перегрузка	2-кратна от конечн. значения
Выходной сигнал	0,2 ... 2,2 В
Класс точности (линейность + гистерезис + воспроизводимость)	±0,5 % от конечн. значения
Общая ошибка измерения	
0 ... +50 °C	±1,0 % от конечн. значения
-10 ... +80 °C	±1,5 % от конечн. значения
(линейность + гистерезис + воспроизводимость + температурные коэффициенты + точка нуля + диапазон допустимых значений)	
Время отклика (0...99 %)	<5 мс
Номинальные условия	22°C ±2 K, 10 ... 90 % RH, без конденсата
Напряжение питания	6,5 ... 15 В DC, потребление тока < 4 мА через коннектор ALMEMO®
Рабочая температура	-40 ... +100 °C
Подключение давления	Внешняя резьба G1/4” мембрана не заподлицо с фронт. частью
Материал, находящийся в контакте со средой измерения:	Нержавеющая сталь DIN 1.4404/1.1135 Внешняя прокладка из Витона
Вес	прибл. 50 г
Класс защиты:	IP 65

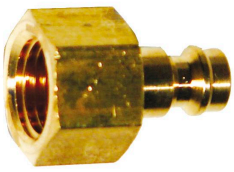

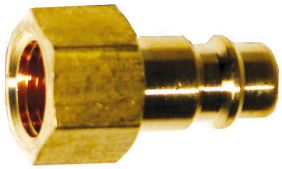

Быстроразъемное соединение

ширина 5
внутр. резьба G1/4”

ширина 7,2
внутр. резьба G1/4”

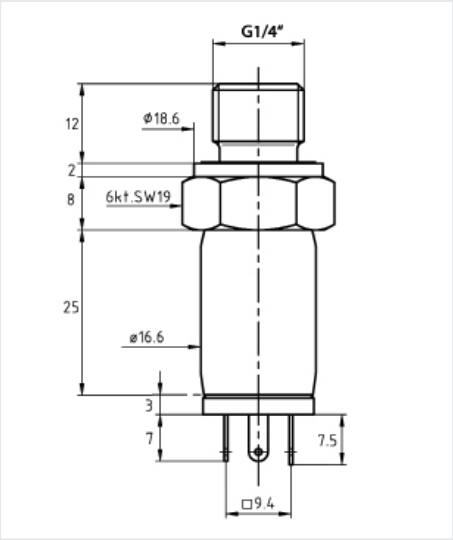

Принадлажености

	Артикул
Тефлоновая герметизирующая лента, -200 ... +260 °C, ширина 10мм, толщина 0,1 мм, рулон 12 м	ZB9000TB
Быстроразъемное соединение, номин. ширина 5, до 35 бар. Внутренняя резьба G1/4“, латунь	ZB9602N5
Быстроразъемное соединение, номин. ширина 7,2, до 35 бар. Внутренняя резьба G1/4“, латунь	ZB9602N7

Варианты: включая ALMEMO® соединит. кабель 1,5м

Диапазоны измерения относит. давления:

до 2,5 бар	**FDA602L3R**
до 5 бар	**FDA602L4R**
до 10 бар	**FDA602L5R**

Диапазоны измерения абсолютного давления:

до 2,5 бар	**FDA602L3A**
до 5 бар	**FDA602L4A**
до 10 бар	**FDA602L5A**

Диапазоны измерения избыточного давления:

до 25 бар	**FDA602L2U**
до 50 бар	**FDA602L3U**
до 100 бар	**FDA602L4U**
до 500 бар	**FDA602L6U**

Датчики давления для измерения температуры хладагента - см. стр 10.08.

Заводской или DAkkS / DKD сертификат калибровки KD9xxx - давление для датчиков или измерительной цепи (датчик + прибор) (см. гл. „Сертификаты калибровки“)

10/2013 • Мы оставляем за собой право вносить технические изменения.
ООО «Вектор-Инжиниринг» - Официальный дистрибьютор Ahlborn Almemo® в РФ и странах СНГ.
198303, г. Санкт-Петербург, а/я 27. Тел.: +7 (812) 327-23-20, 340-00-38. www.vec-ing.ru.